Разрез 1-1

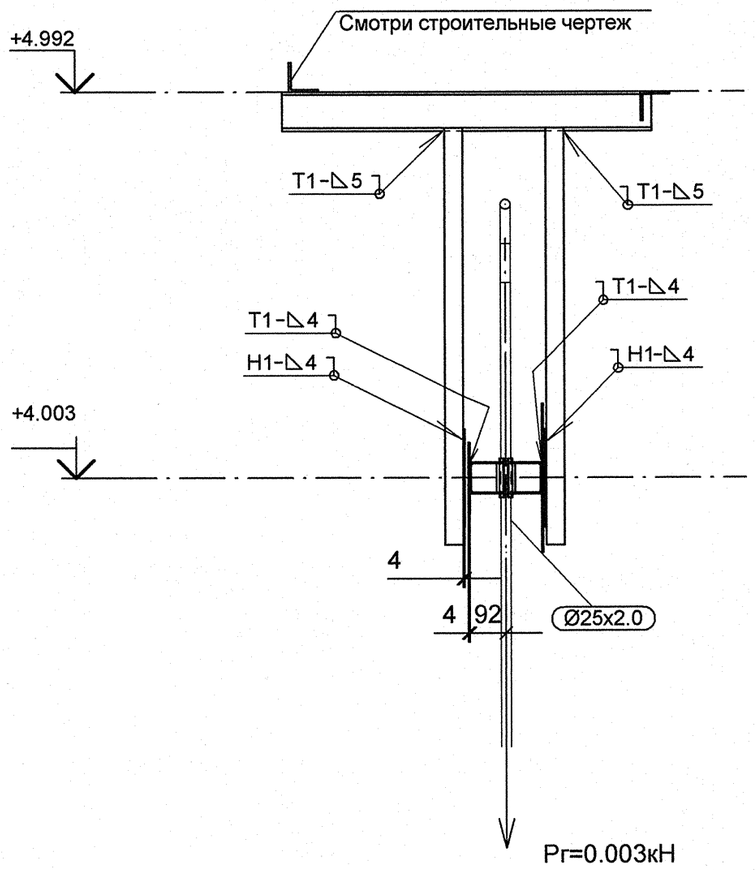

Спецификация деталей

Поз.	Обозначение	Наименование	Кол	Материал	Масса, кг ед.	Масса, кг общ.	Примечание
1	ГОСТ 19903-74	ЛИСТ Б-ПН-4х180х140	1	Ст3сп5 ГОСТ 14637-89	0.79	0.79	
2	ГОСТ 19903-74	ЛИСТ Б-ПН-4х200х250	2	Ст3сп5 ГОСТ 14637-89	1.57	3.14	
3	ГОСТ 19903-74	ЛИСТ Б-ПН-4х380х160	1	Ст3сп5 ГОСТ 14637-89	1.91	1.91	
4	Л8-508.000-02	ОПОРА 25	2	СБОРНЫЙ	0.50	1.00	
5	ГОСТ 8240-97	ШВЕЛЛЕР 10У, L = 1118 мм, обрезать на монтаже до L = 1068 мм	2	Ст3сп5 ГОСТ 535-2005	9.60	19.20	См.п.6
6	ГОСТ 8240-97	ШВЕЛЛЕР 10У, L = 995 мм, обрезать на монтаже до L = 945 мм	1	Ст3сп5 ГОСТ 535-2005	8.55	8.55	См.п.6
	ГОСТ 2246-70	ПРОВОЛОКА		СВ-08Г2С	-	-	
	ГОСТ 9467-75	ЭЛЕКТРОДЫ		УОНИИ 13/45	-	-	
					Итого:	34.59	

1 Привязку опоры смотри чертеж R4.SD51.3010.012.02.00.001 (R4.00280.1.0.12 л.4).
2 Сварку производить по ГОСТ 5264-80.
3 Отметка трубопровода подлежит уточнению в соответствии с уклоном трубопровода.
4 Pr - нагрузка при гидроиспытании.
5 Сварку опоры с трубопроводом производить по Л8-512.000 СБ.
6 Размер деталей поз. 5, 6 уточнить на монтаже.
7 Изготовить один комплект.

План расположения опоры

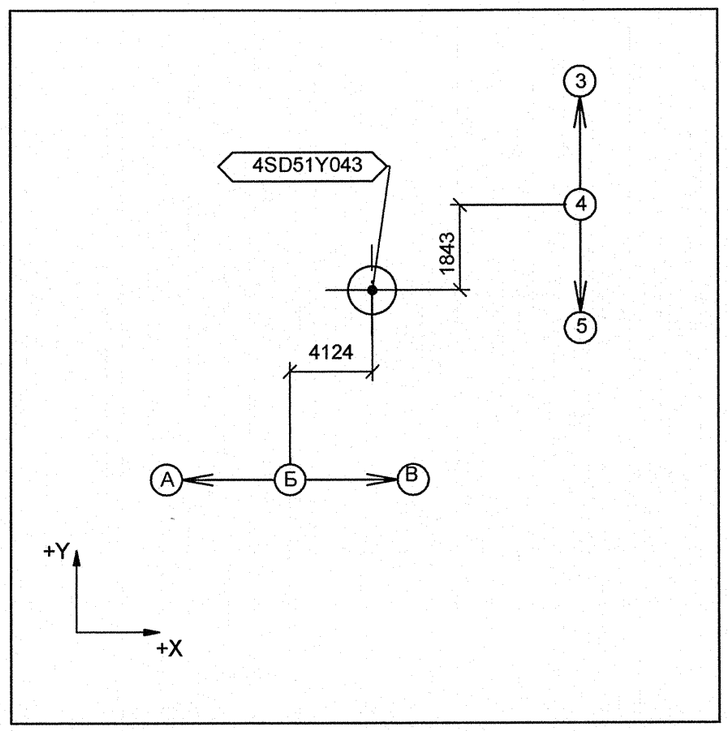

Изометрический вид

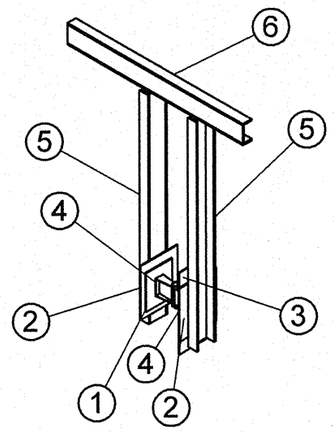

Номер опоры	Рабочее состояние: Усилия, кН Px	Py	Pz	Перемещение, мм Dx	Dy	Dz	Холодное состояние: Усилия, кН Px	Py	Pz	Перемещение, мм Dx	Dy	Dz	Сейсмическое состояние: Усилия, кН Px	Py	Pz	Перемещение, мм Dx	Dy	Dz
4SD51Y043	0.008	0	0.003	0	0	1	0.002	0	0	0	0	0	0.013	-0.007	0	0	0	0

АРХИВНЫЙ ЭКЗЕМПЛЯР

Изм.	Кол.уч.	Лист	№ док.	Подпись	Дата
Инж.Зк.		Терентьева			26.09
Пров.инж.Зк.		Огнева			26.09
Прове.вед.инж.		Пантюшина			26.09
И.о.нач.гр.		Филатов			26.09
Н.контр.		Краснояров			26.09

Инв.N подл. R4.00280.1.0.12
Лист 49

R4.SD51.3012.012.02.00.032

Ростовская АЭС. Блок 4

Главный корпус. Машинное отделение (ДО, ЭЭТУ). Трубопроводы отсоса паровоздушной смеси из конденсатора ТПН

Стадия	Лист	Листов
Р	1	1

Опора направляющая 4SD51Y043

ОАО "НИАЭП" 2012

Формат А2

ДОПОЛНИТЕЛЬНЫЕ ПОДПИСИ
ДОПОЛНИТЕЛЬНЫЕ ПОДПИСИ
Взам. инв. N
Подп. и дата
Инв. N подл. R4.00280.1.0.12